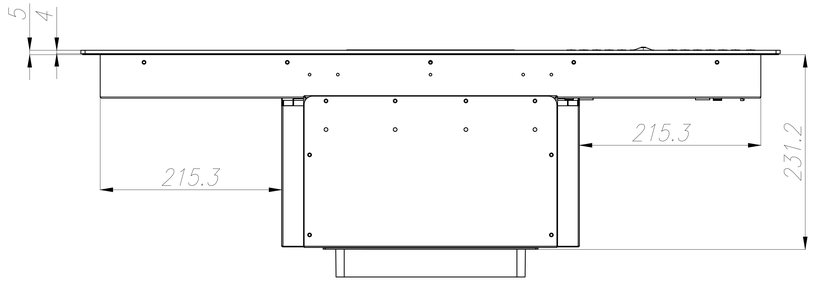

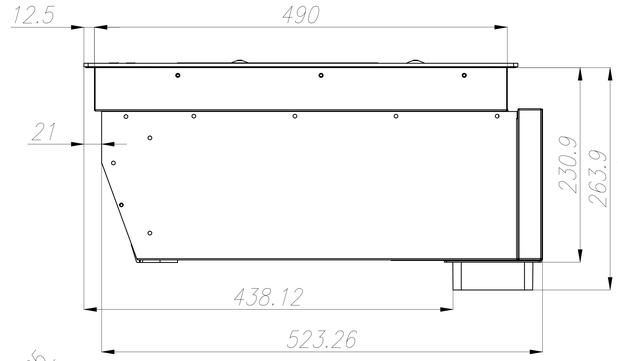

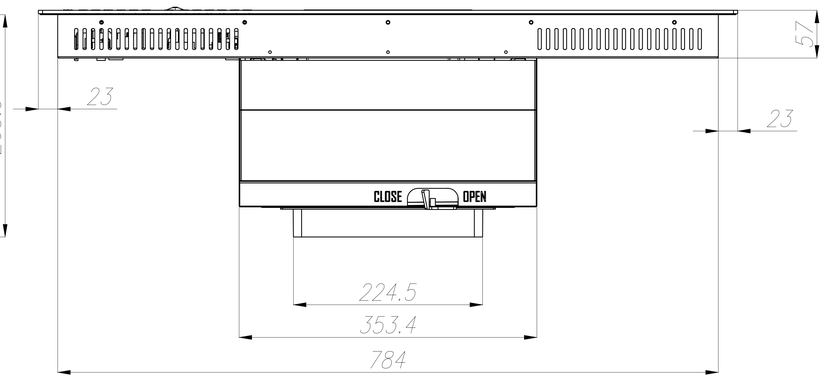

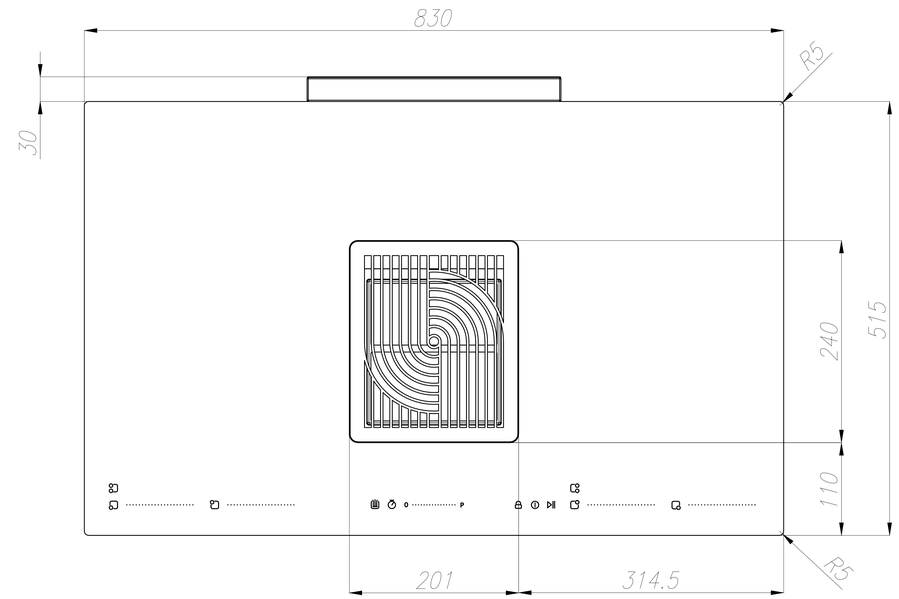

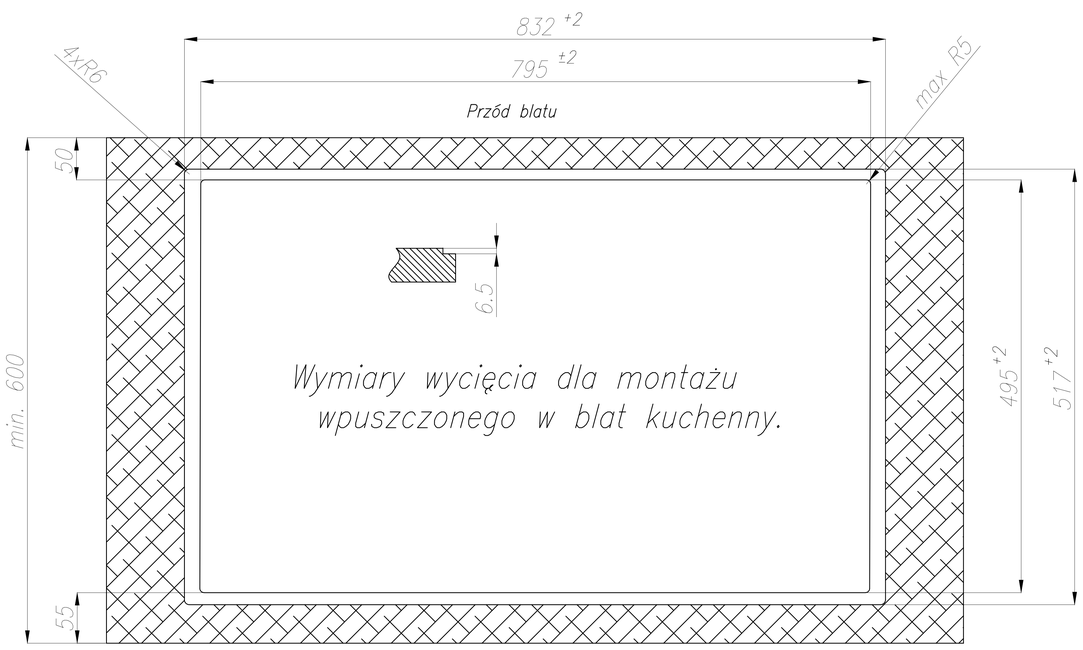

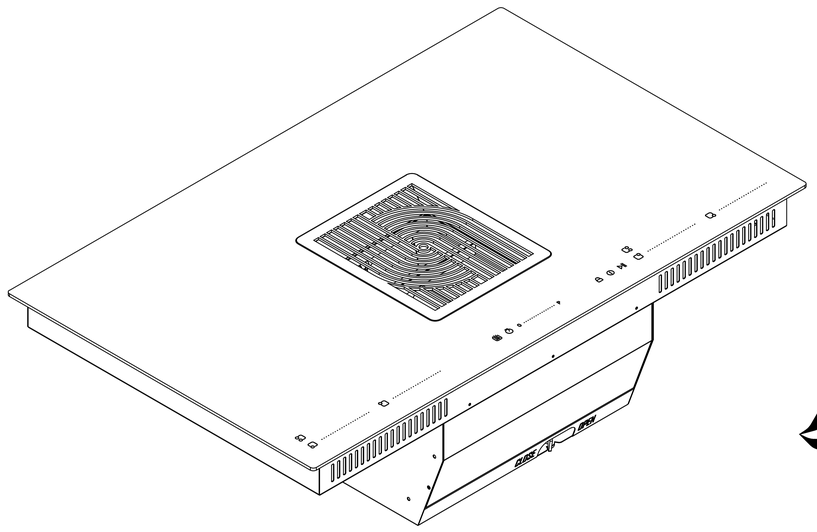

CIARKO

Wizard One
(wylot w dół)